Electrolux PROFESSIONAL

Prostore 500
2-türiger prostore Gefrierschrank 470lt, -22-15°C, AISI 304, R290

Technisches Datenblatt
ARTIKEL #
MODELL #

NAME #

SIS #

AIA #



691354 (PS04F2FHC) 2-türiger prostore Gefrierschrank 470lt, -22-15° C, AISI 304, R290

Kurzbeschreibung

Artikel Nr.

Gefrierschrank mit zwei Halbtüren aus Edelstahl 304 AISI mit externer Bodenplatte aus korrosionsbeständigem Material. Großes digitales Display mit Anzeige und Einstellung der Kühlschranktemperatur und Turbo-Frost-Zyklus (zum schnellen Abkühlen von warmen Lasten). HACCP-konforme Steuerung mit Alarmen und Historie. Frost Watch Control, um nur bei Bedarf abzutauen, mit automatischer Verdunstung des Tauwassers. Optimierter Luftstrom sorgt für gleichmäßige Temperaturverteilung auf allen Gittern. Ausgestattet mit 65 mm dickem Polyurethan-Isolierschaum. Selbstschließende, bauseitig reversible Tür mit Mikroschalter zum Abschalten des Lüfters beim Öffnen der Tür und beheiztem Türrahmen. Verdeckter Verdampfer, um eine höhere Lagerkapazität und weniger Korrosionsprobleme zu gewährleisten. Eingebautes Kühlaggregat; belüfteter Betrieb; LED-Innenbeleuchtung. Für Umgebungstemperaturen bis zu 43 °C. FCKW- und HFCKW-frei. Hochökologischer Kältemitteltyp R290, Cyclopenthangas in Schaum.
Lieferung mit 5 x 520X442mm Rilsan-beschichteten Gittern und n. 5 Sätzen von 2 Edelstahl-Gitterschienen. Vorbereitet für den Einbau eines RS485-Anschlusses zur Erleichterung des Anschlusses an einen entfernten Computer und integrierte HACCP-Systeme.

Genehmigung:

Prostore 500
2-türiger prostore Gefrierschrank 470lt, -22-15°C, AISI 304, R290

Hauptmerkmale

- Großer Lagerbereich für 520 x 442 mm Roste/ Bleche zum Erhöhen der Nettokapazität.
- Optimierte Luftstömung in der Kühlkammer garantiert gleichmäßige Temperatur auf allen Rosten.
- Verdeckter Verdampfer garantiert höhere Lagerkapazität und weniger Korrosionsprobleme.
- Größerer Lagerraum: Innenstruktur mit vielen Rosteinschubpositionen für höhere Nettokapazität.
- Temperaturbereich regelbar von -15°C bis -22°C.
- Modell benötigt nur 1 Phase 230 V/50 Hz Strom und ist steckerfertig.
- Erfüllt die Vorschriften der wichtigsten internationalen Zertifizierungsinstitute; mit CE-Prüfzeichen.
- Selbst schließende Türen, vor Ort von Rechts- auf Linksanschlag und umgekehrt umstellbar.
- Vorinstalliert für Fernalarm.
- Isolierte Ausführung, geräuscharm mit < 70 db(A)
- Frontseitiger Strahlwasserschutz IPX5.
- Dieses Gerät ist für den Einsatz bei Umgebungstemperaturen bis 40°C vorgesehen.
- Tropikalisierte Einheit.

Das Unternehmen behält sich das Recht auf Änderungen der Spezifikation vor.

Prostore 500
2-türiger prostore Gefrierschrank 470lt, -22-15°C, AISI 304, R290

Konstruktion

- Außenverkleidung aus Chromnickelstahl 1.4301 (galvanisierte Außenrückwand).
- Kühlkammer mit gerundeten Ecken, Boden aus einem Stück gepresst.
- Leicht auseinandernehmbare Gleitschienen und Halterungen aus Edelstahl.
- Innenkomponenten ohne Werkzeug für leichte Reinigung herausnehmbar.
- Gepresster Edelstahltürgriff ohne verschmutzende Fugen.
- Einfacher Zugang zu den Hauptkomponenten für die Wartung.
- Entwickelt und produziert in ISO 9001 und ISO 14001 zertifiziertem Werk.
- Automatische Türrahmenheizung.
- Verschließbare Tür.

Nachhaltigkeit

- Frost-watch-Control: Die vollautomatische Abtauung startet nur, wenn sich Eis im Verdampfer ansammelt, und passt die Abtaudauer an, um eine perfekte Abtauung zu gewährleisten und gleichzeitig den Energieverbrauch zu optimieren.
- FCKW- und HFCKW-freie, hochökologische Kältemittelart: R290 (ökologisches Gas im Schaum: Cyclopenthan). Kohlenwasserstoff-Kühlgas R290 für die geringsten Umweltauswirkungen (GWP=3), um die Auswirkungen des Treibhauseffekts und des Ozonabbaus zu reduzieren.
- Isolierstärke: 65 mm Polyurethanausschäumung mit ökologischer Cyclopentaneinspritzung für garantiert effektive Isolierung mit minimalem Energieverbrauch.
- Abnehmbare, magnetische Dreikammer-Ballondichtung für verbesserte Isolierung, verringerten Energieverbrauch und einfache Reinigung
- Optischer Türmikroschalter hält den Lüfter an, wenn die Tür geöffnet wird: weniger Energieverschwendung.
- LED-Innenbeleuchtung spart Energie und bietet beste Sichtverhältnisse.

Serienmäßiges Zubehör

• 4 St. 1 Paar Schienen für prostore Kühlschränke	PNC 880335
• 4 St. Rilsanisiertes Gitterrost 520x442mm für Prostore	PNC 880342

Optionales Zubehör

• Edelstahlrost	PNC 880321	❑
• Pedal-Öffnung für eintürige Kühl- u. Tiefkühlschränke	PNC 880324	❑
• Set 4 Füße H=200 mm	PNC 880325	❑
• KIT 4 FÜSSE H=67-80MM - MARINE	PNC 880326	❑
• Kit Schienenpaar - Marine	PNC 880327	❑
• Einfahrrahmen für Hordengestell 10 x GN 1/1	PNC 880328	❑
• 1 Paar Schienen für prostore Kühlschränke	PNC 880335	❑
• Rilsanisiertes Gitterrost 520x442mm für Prostore	PNC 880342	❑

Das Unternehmen behält sich das Recht auf Änderungen der Spezifikation vor.

Prostore 500
2-türiger prostore Gefrierschrank 470lt, -22-15°C, AISI 304, R290

Front

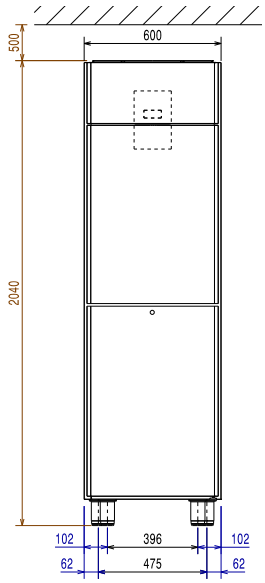

Seite

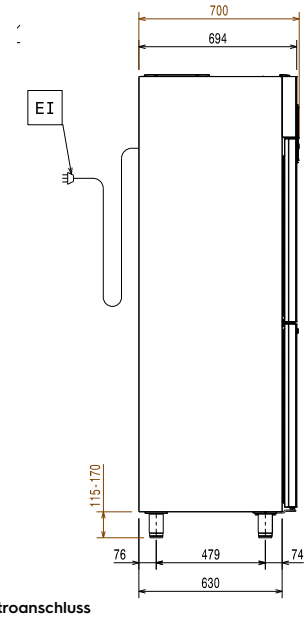

EI = Elektroanschluss

oben

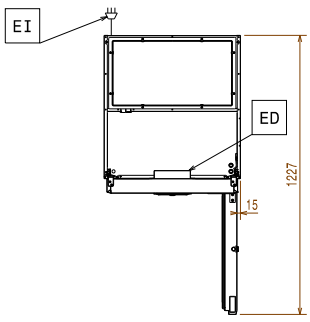

Elektrisch

Netzspannung:	220-240 V/1 ph/50 Hz
Anschlusswert:	0.41 kW

Kapazität:

Anzahl und Art der Roste (enthalten):	5 - 520x442

Schlüsselinformation

Nettorauminhalt:	317 lt
Türanschlag:	
Außenabmessungen, Länge:	600 mm
Außenabmessungen, Tiefe:	700 mm
Außenabmessungen, Tiefe bei geöffneten Türen	1226 mm
Außenabmessungen, Höhe:	2040 mm
Anzahl und Art der Türen:	2x1/2 Volltür
Innenabmessungen (Breite):	472 mm
Innenabmessungen (Tiefe):	582 mm
Innenabmessungen (Höhe):	1474 mm
Höhenverstellbar:	15/40 mm
Art der Außenverkleidung:	CrNi 1.4301
Art der Innenverkleidung:	CrNi 1.4301
Anzahl Positionen und Abstand:	44; 22 mm
Bruttokapazität:	470 lt
Type Modell EU Regulation (2015/1094):	Tiefkühllagerschrank

Kühldaten:

Art der Regelung:	digital
Kühlleistung bei Verdampfungs-Temperatur:	-30 °C
Min. Kühlbetriebstemperatur:	-22 °C
Max. Kühlbetriebstemperatur:	-15 °C
Kompressor-Leistung:	3/4 PS
Betriebsmodus:	Umluft
Kühleinheit:	eingebaut
Abtauart:	elektrisch

Zertifizierungen ISO

ISO Standards:	ISO 9001; ISO 14001; ISO 45001; ISO 50001

Nachhaltigkeit

Geräuschpegel:	55 dBA
Art des Kältemittels:	R290
GWP Index	3
Kühlleistung:	569 W
Kühlmittelgewicht:	145 g
Energieklassizifierung: (lt. EU-Verordnung 2015/1094)	D

Das Unternehmen behält sich das Recht auf Änderungen der Spezifikation vor.

2026.11.19

Prostore 500
2-türiger prostore Gefrierschrank 470lt, -22-15°C, AISI 304, R290

Energieklassizifierung: (lt. EU-Verordnung 2015/1094)	D
Jahresverbrauch/Tagesverbrauch (in Übereinstimmung mit der EU-Verordnu	2100kWh/Jahr - 5.75kWh/24h (Klimaklasse 5) Umgebungsbedingungen 40 C° rel. Luftfeuchtigkeit 40%
Hochleistungskühllagerschrank: (lt. EU-Verordnung EU 2015/1094)	
EEI index: (in Übereinstimmung mit der EU-Verordnung 2015/1094)	69.21

Das Unternehmen behält sich das Recht auf Änderungen der Spezifikation vor.

Prostore 500
2-türiger prostore Gefrierschrank 470lt, -22-15°C, AISI 304, R290

Das EU-Energielabel vom 1. Juli 2016

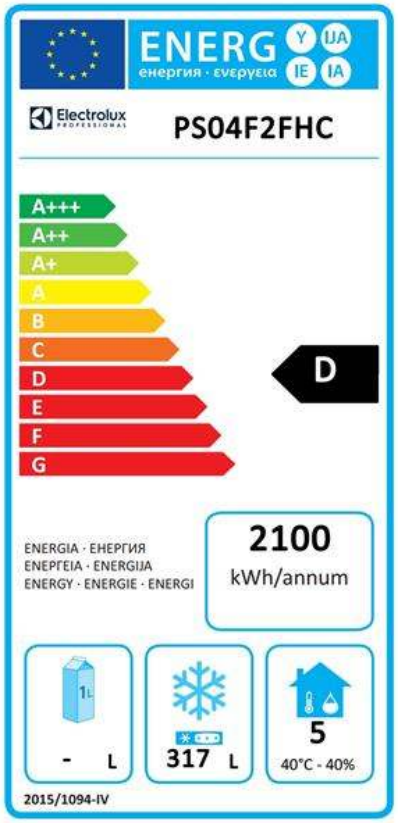

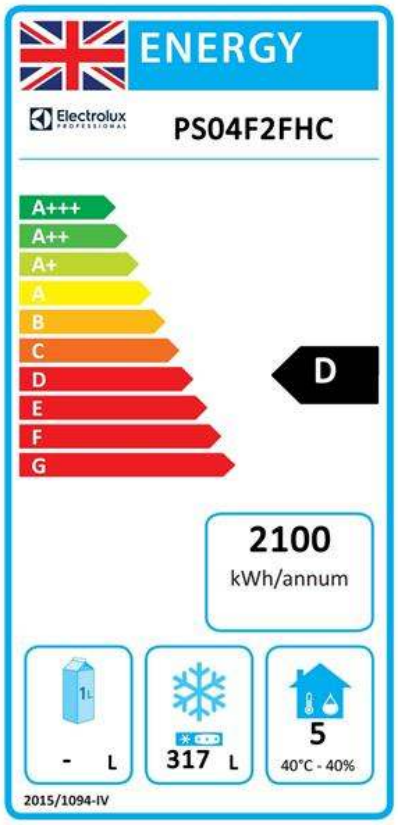

Die europäische Energielabel-Verordnung für gewerbliche Kühl- und Tiefkühlgeräte basiert auf Anforderungen, die für die in der EU vertriebenen gewerblichen Kühlschränke gelten. Diese Anforderungen sind darauf ausgelegt, die Energieeffizienz und den umweltfreundlichen Ansatz im Gewerbe zu fördern. Die europäische Energielabel-Verordnung gilt für alle Hersteller und Importeure, die Produkte innerhalb der EU verkaufen und vermarkten und sind verpflichtend anzuwenden.

Wichtig: Alle Produkte, die Energie über dem Mindestniveau verbrauchen, können ab dem 1. Juli 2016 innerhalb der EU nicht verkauft werden.

Das Unternehmen behält sich das Recht auf Änderungen der Spezifikation vor.

2026.11.19